HMTO−1.5
据付図（タンク室）

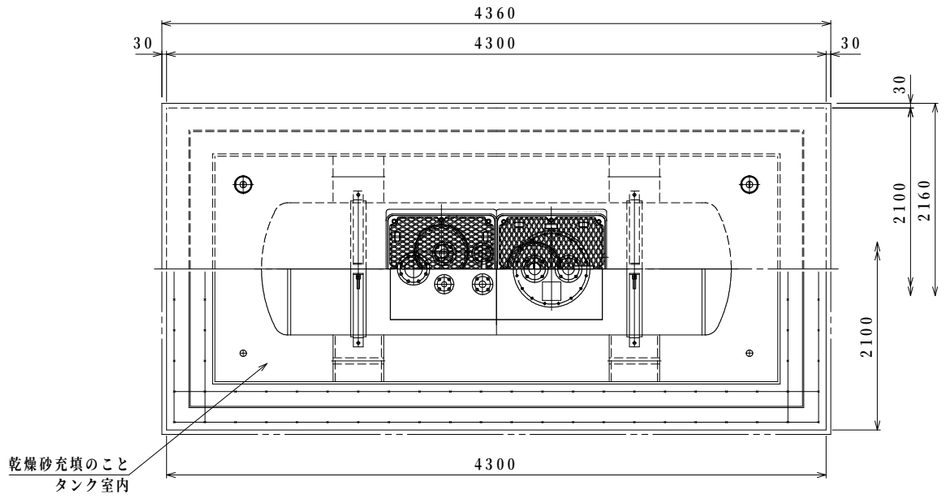

平面図　S：1／40

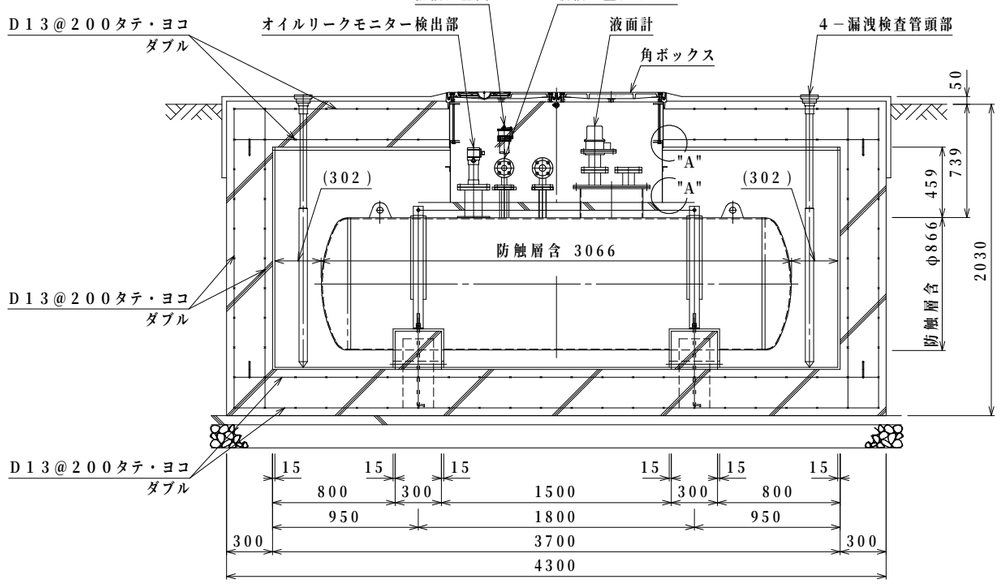

立面図（長辺）　S：1／40

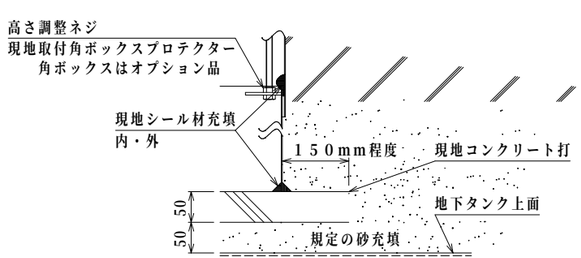

"A"部 詳細　S：Non

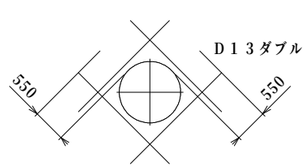

開口補強　S：Non

凡例
(附)　タンク付属品。現地取付

【注記事項】
1．記載配筋径・ピッチは参考値です。現地要求強度に合わせて選定して下さい。
【一般事項】
1．消防法及び工事に関する関連法規遵守の上、現地施工を行って下さい。
2．本型式HMTOは、タンク本体のみを対象とした型式です。本型式の別「外形図」をご参照下さい。また、タンク本体ノズル以降の部品類はオプションとなります。
3．タンク室方式は、別に下記の検討が必要となります。（本図記載対象寸法は参考値です。SF地下タンクは別図直接埋設方式が一般的な施工方法となります）
a．地下貯蔵タンクの構造
危険物の規制に関する政令第13条第1項第6号・危険物の規制に関する規則第23条・危険物の規制に関する技術上の基準の細目を定める告示第4条の47　他
b．タンク室の構造
危険物の規制に関する政令第13条第1項第14号・危険物の規制に関する規則第23条の4及び第24条・危険物の規制に関する技術上の基準の細目を定める告示第4条の50　他
【新設工事に関する事項】
1．タンク外殻FRPの損傷等を防止する為、必ず本型式の別「外形図」の各事項をご確認下さい。
2．乾燥砂は、良質砂（粒度はフルイ目5mm以下程度の均一な川砂）を使用し、石塊や異物、有害な有機物・油分等を含まない常温以下の砂により、特にタンク下部等への砂充填の際は、隙間が生じないように（水締め厳禁）入念に行って下さい。
3．タンク室内に乾燥砂充填後、雨水等の室内浸入防止の為、養生を行って下さい。

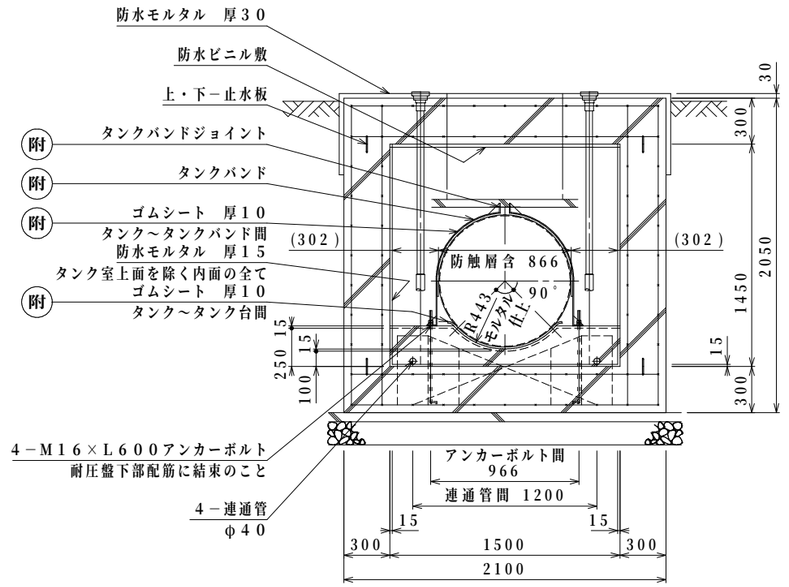

立面図（短辺）　S：1／40

特注仕様：			納入先：＊＊＊＊＊ 引当先：＊＊＊＊＊
年月日 DATE：H25−05−30	縮尺 SCALE：1／40　Non		図名 NAME：据付図（タンク室方式） 鋼製強化プラスチック製二重殻タンク（SF地下タンク）
承認 APP.：柊山	検図 CHESIGN：秋山	設計 DESIGN：秋山	製図 DRAW：秋山	一般仕様 【　型式：HMTO−1．5　】
図番 DRAWING NO：L02302−00			ヒイラギ TEL：048−738−2300