ヒィラギ

HTOS-950

外形図

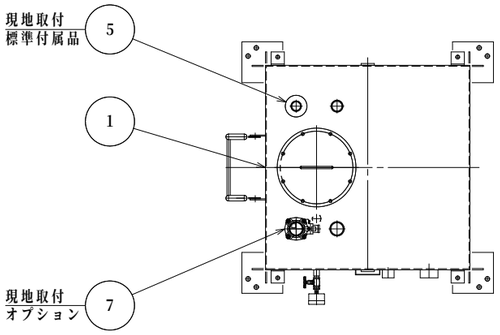

組立（平面）図

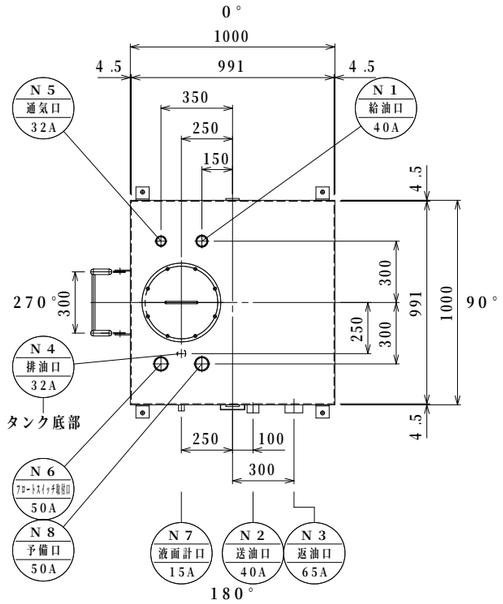

タンク　平面図

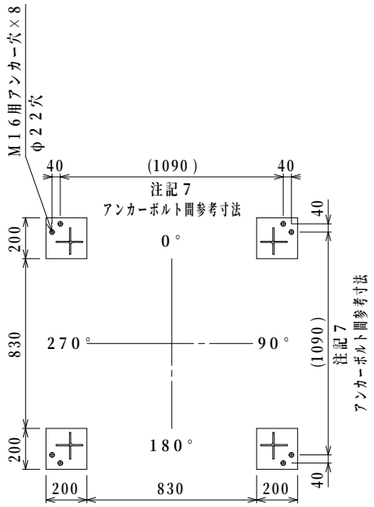

架台ベース伏図

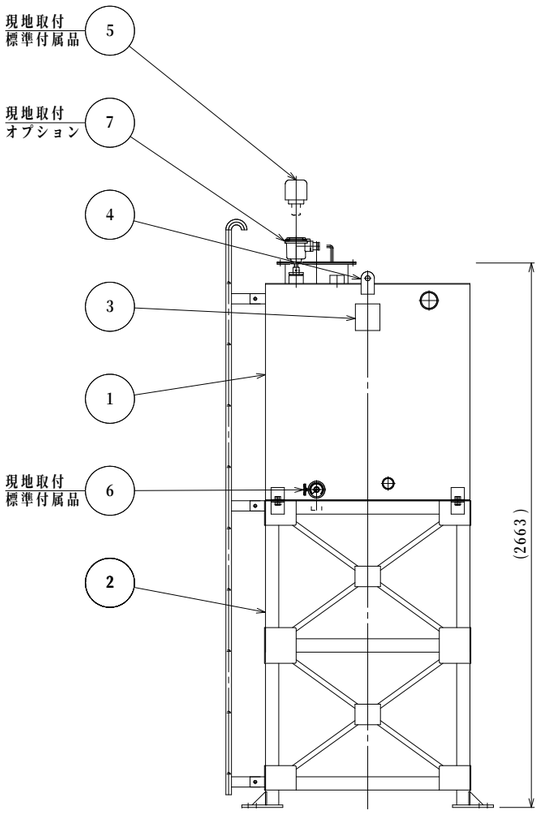

組立（立面）図

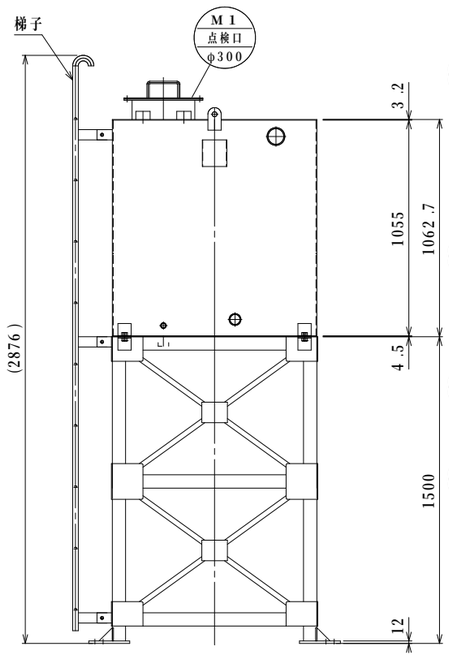

タンク・架台　立面図A

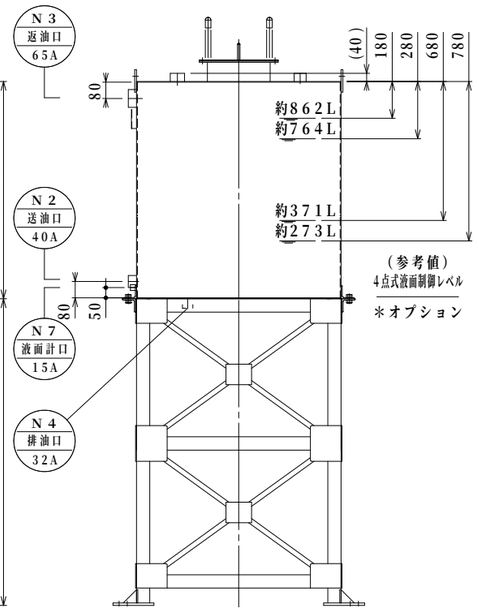

タンク・架台　立面図B

構成リスト				
番号	名　称	口径	数	備　考
①	タンク	－	1	
②	タンク架台	－	1	主材：L－65×65×6
③	銘板	－	1	
④	吊金具	－	2	
⑤	通気口金具	32A	1	標準付属品
⑥	側圧式（目安表示）液面計	15A	1	標準付属品
⑦	フロートスイッチ検出部	50A	1	オプション

ノズルリスト				
番号	名　称	口径	数	備　考
N1	給油口	40A	1	内ネジソケット
N2	送油口	40A	1	内ネジソケット
N3	返油口	65A	1	内ネジソケット
N4	排油口	32A	1	内ネジソケット
N5	通気口	32A	1	内ネジソケット
N6	フロートスイッチ取付口	50A	1	内ネジソケット
N7	液面計口	15A	1	内ネジソケット
N8	予備口	50A	1	内ネジソケット
M1	点検口	φ300	1	

容量計算		
タンク	実容量	950L
	全容量	0.991×0.991×1.055＝1.036m^3＝1036L
	空間容量	1036－950＝86L（8.3%）

仕様			
規格	タンク本体－消防水張検査	材質	SS400
耐圧	大気圧		
塗装	タンク	外面：錆止（1回）＋シルバー（1回）	
製品重量	約420kg		
標準付属品	○32A通気口金具×1ヶ（別梱包の為、現地取付下さい）		
	○15A屋内用側圧式液面計（目安表示）×1ヶ（別梱包の為、現地取付下さい）		
オプション	●液面制御用フロートスイッチ検出部（各種）		
	●ポンプ制御盤（各種）		

＊付属オプションご用命の際は、当社営業にご相談ください。
注記1．付属品並びにオプションは、現地にて取付ください。また通気管等は現地にて手配してください。
注記2．本タンクは鉄筋コンクリート等堅固な基礎上に据付、（別売）アンカーボルトにて固定してください。
注記3．本タンク及び通気金具設置位置等については、所轄消防署指導に従ってください。
注記4：本品荷姿は、本図組立図より梯子を取り外して出荷します。現地にて組立してください。
注記5：本品を現地で分解据付を行う際は、分解部の塗装部が剥離する場合があります。
必要に応じて、現地塗装補修を行ってください。
注記6．本タンクは鉄製であるため納入時点でタンク内に錆が発生します。タンク水張検査及び結露による発錆です。可能な限り対策を行いますがご了承ください。
注記7．タンク内部をウェス拭清掃後出荷致しますが、試運転前に必ずタンク内部の確認を実施してください。
注記8．アンカーボルト間寸法は参考値となります。現地にて（別売）後打ちアンカーにより確実に固定してください。

特注仕様：			納入先：＊＊＊＊＊ 引当先：＊＊＊＊＊
年月日 DATE：R06－04－01	縮尺 SCALE：1／30		図名 NAME：【オイルサービスタンク・シリーズ】
承認 APP.：柊山	検図 CHESIGN：秋山	設計 DESIGN：秋山	製図 DRAW：秋山
図番 DRAWING NO：L000CA－03			公共建築設備工事仕様（ハイグレード）【型式：HTOS－950】 ヒィラギ TEL：048－738－2300