ヒイラギ

ST-500
外形図

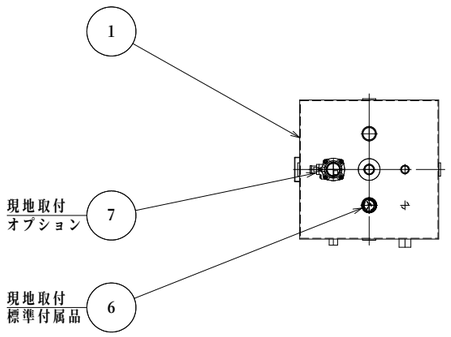

組立（平面）図

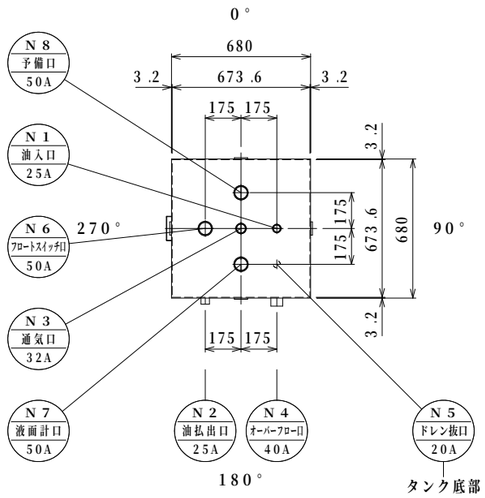

タンク　平面図

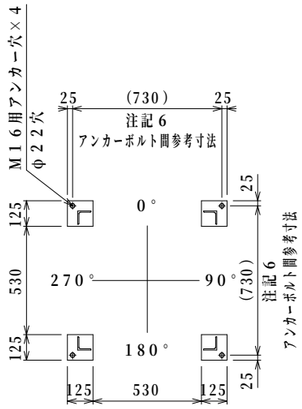

架台ベース伏図

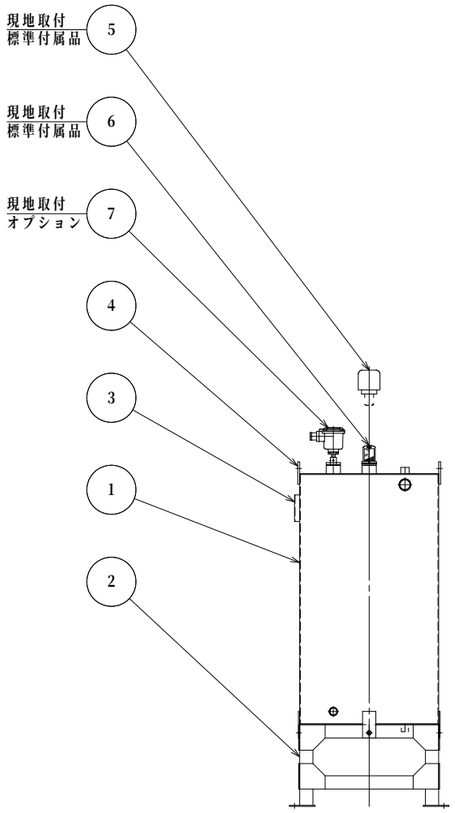

組立（立面）図

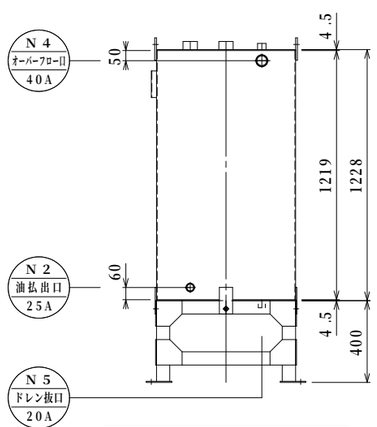

タンク・架台　立面図

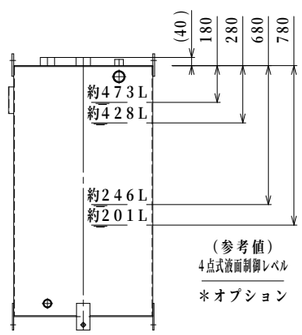

（オプション）制御レベル

構成リスト

番号	名　称	口径	数	備　考
①	タンク	－	1	
②	タンク架台	－	1	
③	銘板	－	1	
④	吊金具	－	2	
⑤	通気口金具	32A	1	標準付属品
⑥	フロート式簡易式（目安表示）液面計	50A	1	標準付属品
⑦	フロートスイッチ検出部	50A	1	オプション

ノズルリスト

番号	名　称	口径	数	備　考
N1	油入口	25A	1	内ネジソケット・内管付
N2	油払出口	25A	1	内ネジソケット
N3	通気口	32A	1	内ネジソケット
N4	オーバーフロー口	40A	1	内ネジソケット
N5	ドレン抜口	20A	1	内ネジソケット
N6	フロートスイッチ口	50A	1	内ネジソケット
N7	液面計口	50A	1	内ネジソケット
N8	予備口	50A	1	内ネジソケット

容　量　計　算

タンク	実容量	500L
	全容量	0.6736×0.6736×1.219＝0.553m^3＝553L
	空間容量	553－500＝53L（9.58%）

仕　様

規　格	タンク本体－消防水張検査	材　質	SS400
耐　圧	大気圧		
塗　装	タンク	外面：錆止（1回）＋アイボリー色（1回）	
	架　台	錆止（1回）＋アイボリー色（1回）	
製品重量	約185kg		
標準付属品	○32A通気口金具×1ヶ（別梱包の為、現地取付下さい）		
	○屋内用フロート式簡易式液面計（目安表示）×1ヶ（別梱包の為、現地取付下さい）		
オプション	●液面制御用フロートスイッチ検出部（各種）		
	●ポンプ制御盤（各種）		

＊付属オプションご用命の際は、当社営業にご相談ください。

注記1．付属品並びにオプションは、現地にて取付ください。また通気管等は現地にて手配してください。

注記2．本タンクは鉄筋コンクリート等堅固な基礎上に据付、（別売）アンカーボルトにて固定してください。

注記3．本タンク及び通気金具設置位置等については、所轄消防署指導に従ってください。

注記4：本タンクは鉄製であるため納入時点でタンク内に錆が発生します。タンク水張検査及び結露による発錆です。
可能な限り対策を行いますがご了承ください。

注記5：本品を現地で分解据付を行う際は、分解部の塗装部が剥離する場合があります。必要に応じて、現地塗装補修を行ってください。

注記6．タンク内部をエアフラッシング清掃後出荷致しますが、試運転前に必ずタンク内部の確認を実施してください。

注記7．アンカーボルト間寸法は参考値となります。現地にて（別売）後打ちアンカーにより確実に固定してください。

特注仕様：			納入先：＊＊＊＊＊
			引当先：＊＊＊＊＊
年月日 DATE：R06－04－01	縮尺 SCALE：1／30		図名 NAME：【オイルサービスタンク・シリーズ】
承認 APP.：柊山	検図 CHESIGN：秋山	設計 DESIGN：秋山	製図 DRAW：秋山
【 型式：ST－500 】			
図番 DRAWING NO：L000ED－05			ヒイラギ TEL：048－738－2300